kränzle®

FR

Manuel d'utilisation avec liste des pièces de rechange

Balai mécanique manuel

Colly 800

Lire et observer les spécifications de sécurité avant la mise en service!
Garder ce manuel à portée de la main pour référence ultérieure ou pour le remettre à un futur propriétaire.

www.kraenzle.com

Cher client,

nous tenons à vous remercier pour l'achat de votre nouveau balai mécanique et à vous féliciter pour ce choix!

Vous avez ainsi opté pour un produit d'une excellente qualité!
Les balais mécaniques manuels Kränzle convainquent par leur conception très pratique au profit d'un balayage ménageant le dos de l'opérateur et par leur encombrement réduit pour le rangement.

Afin de vous faciliter l'utilisation du balai mécanique **Colly 800**, nous vous le présentons en détails sur les pages suivantes.

Lire et observer les spécifications de sécurité avant la mise en service!
Garder ce manuel d'utilisation avec liste des pièces de rechange à portée de la main pour référence ultérieure ou pour le remettre à un futur propriétaire.

Sommaire 2
Pictogrammes utilisés 3
Données techniques 4
Consignes de sécurité 5
Description de l'appareil 6
Consignes générales 8
Montage 9
Informations relatives au fonctionnement / Mise en service 10
Mise hors service 14
Procédez vous-même aux petites réparations 15
Maintenance 16
Garantie 17
Liste des pièces de rechange 18

Pictogrammes utilisés dans le présent manuel d'utilisation

Consignes de mise en œuvre du balai mécanique.
Leur non observation peut conduire à une usure prématurée du Colly 800.

Danger !
La non observation de ces consignes de sécurité peut conduire à des blessures graves !

Symboles utilisés sur l'emballage

Ce pictogramme identifie les matériaux d'emballage recyclables ne devant pas être jetés aux ordures ménagères. Consultez les directives de recyclage de votre lieu de résidence pour informations détaillées concernant l'élimination adéquate des produits.

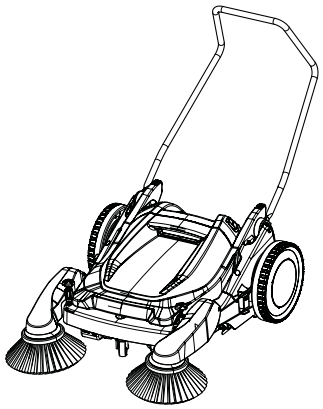

Données Techniques	Colly 800
Entraînement	Manuel
Rendement surfacique	2000 m²/h à 2,5 km/h
Brosses latérales	2 Brosses latérales relevables et réglables en hauteur
Roues d'entraînement	Ø 300 mm
Rouleau-brosse	Ø 254 mm
Largeur de balayage	800 mm
Crins de brosses	Crins rigides/souples disposés en étoile
Volume du bac collecteur	30 litres
Barre de guidage	Réglable en hauteur et rabattable
Filtres anti-poussière	2 x 6000 mm², filtres PPI 45
Dimensions L / l / H (avec brosses latérales)	980 mm x 850 mm x 390 mm (barre de guidage rabattue)
Encombrement en position verticale	750 mm x 400 mm
Poids	19 kg
N° de réf.	**50079**

Avant la mise en œuvre du balai mécanique, vérifier son état et s'assurer qu'il est en mesure de fonctionner en toute sécurité. Il est interdit d'exploiter le balai mécanique s'il n'est pas en parfait état.

L'opérateur est tenu d'utiliser l'appareil conformément à sa destination tout en tenant compte des conditions rencontrées sur le site d'exploitation. Il devra en outre s'assurer que l'utilisation de l'appareil ne puisse porter préjudice à une tierce personne. A ce propos, il convient d'accorder une attention particulière aux enfants!

Ne pas non plus utiliser l'appareil pour collecter des substances toxiques, cancérogènes ou inflammables, tels que l'arsenic, l'amiante, le baryum, le béryllium, le plomb, les pesticides ou toute autre substance nocive.

Le balai mécanique n'est pas conçu pour le balayage de fluides ou de matériaux brûlants ou incandescents, tels que les cigarettes, les allumettes, la cendre ou substances similaires.

La barre de guidage, le bac collecteur, les brosses latérales et les courroies présentent un risque d'écrasement ou de coupure. Il convient de porter de gants de protection. De même que s'il est nécessaire d'enlever des bris de verre, des objets métalliques coupants ou d'autres matériaux pointus ou tranchants du bac collecteur.

Procéder au vidage du bac collecteur après chaque utilisation du balai mécanique.

N'utiliser le balai mécanique que sur sol sec. Ne pas l'utiliser ou le ranger à l'extérieur par temps pluvieux.

En cas d'utilisation de l'appareil, celui-ci étant positionné sur une hauteur ou sur terrain en pente et risquant de chuter, il convient de le caler pour l'empêcher de rouler ou de tomber.

Les personnes dont les capacités physiques, sensorielles ou mentales sont limitées (y compris les enfants) ne sont pas autorisées à utiliser le balai mécanique!

Conception: Colly 800

Le schéma ci-dessous présente la conception de l‘appareil.

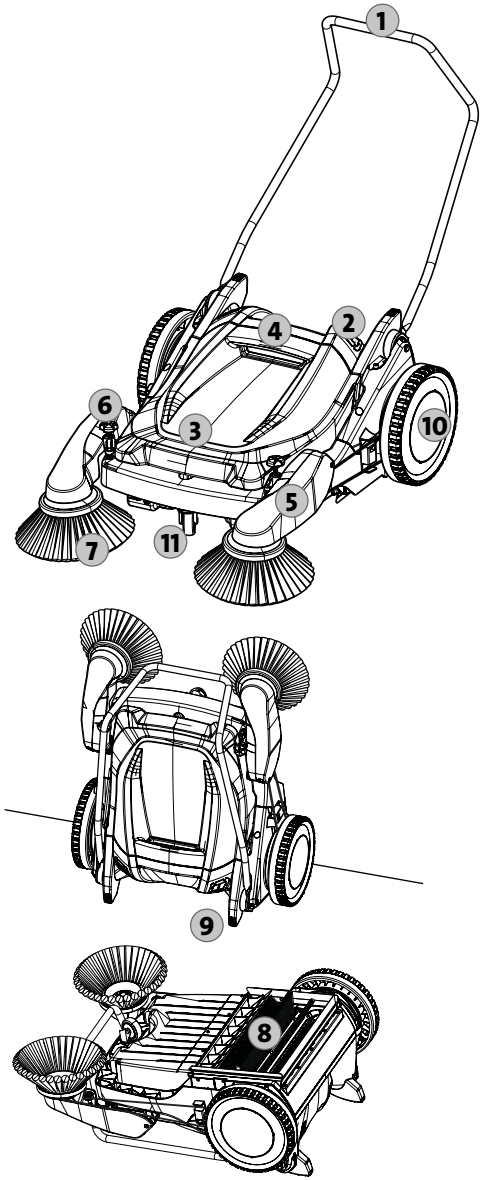

1. Ergonomisch geformter und verstellbarer Schubbügel
2. Filtres PPI 45
3. Bac collecteur anti-chocs
4. Poignée permettant un vidage aisé du bac collecteur
5. Bras porte-brosse relevables
6. Bouton de réglage progressif de la hauteur des brosses latérales
7. Brosse latérale
8. Rouleau-brosse à crins rigides/ souples disposés en étoile
9. Pieds de rangement pour encombrement réduit
10. Grandes roues avec bandage en caoutchouc plein
11. Roulette pivotante

Voici ce que vous avez acheté :

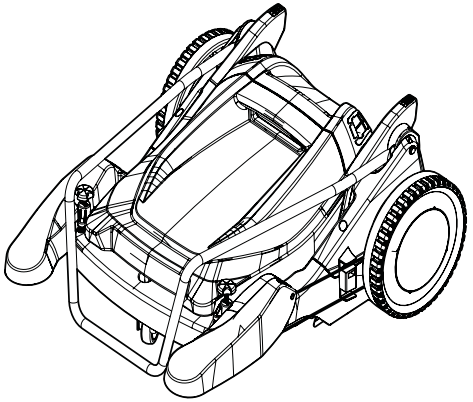

1. Kränzle balai mécanique manuel Colly 800

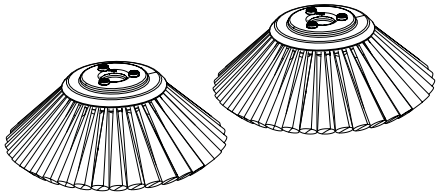

2. 2 brosses latérales pour bras porte-brosse gauche et droit

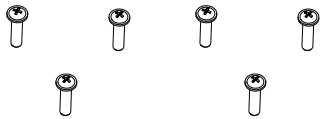

3. 6 vis à tête cruciforme

4. Manuel d‘utilisation avec liste des pièces de rechange

Prescriptions d'utilisation

Le balai mécanique Colly 800 a été conçu exclusivement pour un balayage usuel à l'intérieur comme à l'extérieur de sols d'ateliers de fabrication, d'entrepôts, de parkings ou de passages piétonniers en vue du ramassage de déchets secs.

Toute utilisation au-delà de ces prescriptions sera réputée non conforme. Le fabricant ne pourra être tenu responsable de tout dommage pouvant en résulter. Une mise en œuvre conforme aux prescriptions d'utilisation inclut le respect des intervalles de maintenance prescrits par le fabricant (voir Maintenance).

Le balai mécanique Colly 800 est destiné au balayage de surfaces planes.

Après avoir adapté le réglage des brosses latérales aux conditions locales, le balai mécanique se laisse pousser avec aisance sur la surface à nettoyer à une vitesse de marche normale (2,5 km/h approx.). Les performances de balayage dépendent de la vitesse de poussée du balai mécanique.

Ne pas utiliser l'appareil pour l'enlèvement de poussières nocives (voir Consignes de sécurité).

Elimination d'appareils usagés

Procéder à l'élimination de vos appareils usagés via un système de collecte approprié. Les appareils à rebuter contiennent des matériaux recyclables précieux qu'il convient de récupérer.

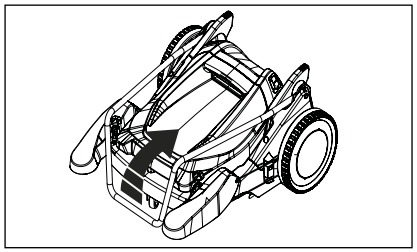

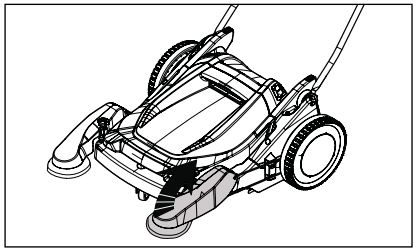

1. Après le déballage, procéder au montage des brosses latérales. Sortir le balai mécanique de son emballage. Relever tout d'abord la barre de guidage, puis les deux bras porte-brosse.

Si nécessaire, les bras porte-brosse peuvent être relevés individuellement.

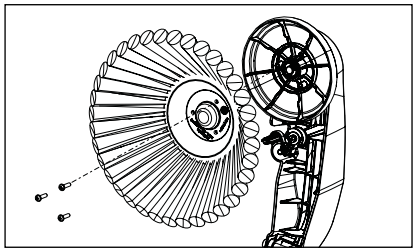

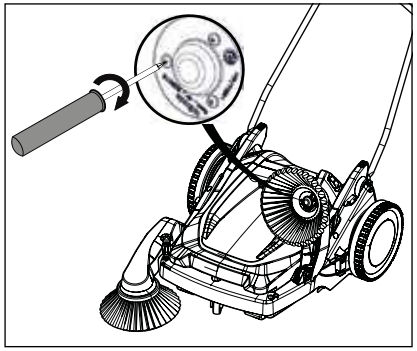

2. L'emballage renferme un carton indépendant dans lequel se trouvent les deux brosses latérales et 6 vis à tête cruciforme.

Fixer une brosse latérale à chacun des bras porte-brosse à l'aide de 3 vis à tête cruciforme. Utiliser à cet effet un tournevis approprié (PZ2).

Réglage de la barre de guidage

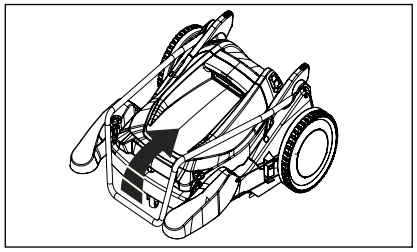

1. Rabattre tout d'abord la barre de guidage vers le haut.

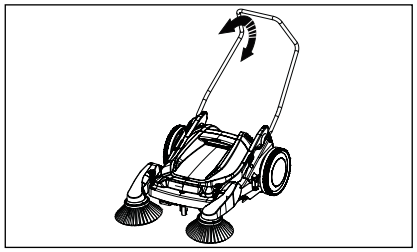

2. La barre de guidage se laisse régler à la hauteur de travail désirée et permettant de ménager le dos de l'opérateur.

Réglage des brosses latérales

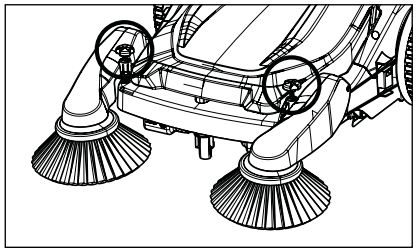

1. La pression au sol de chacune des brosses latérales se laisse régler individuellement par le bouton de réglage situé contre le bras porte-brosse respectif. Celle-ci est à adapter aux conditions locales jusqu'à obtention des meilleures performances de balayage.

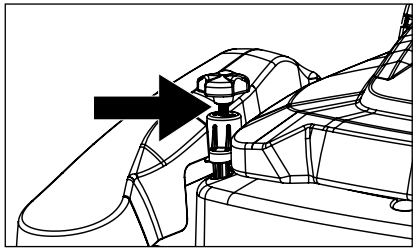

2. Les brosses latérales sont préréglées en usine à 7,5 mm.

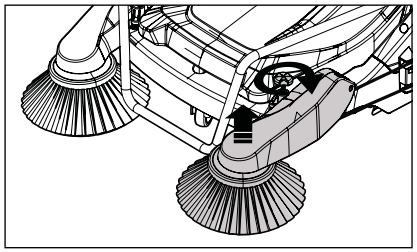

2. Une rotation du bouton dans le sens horaire entraîne la montée de la brosse latérale et réduit ainsi la pression au sol.

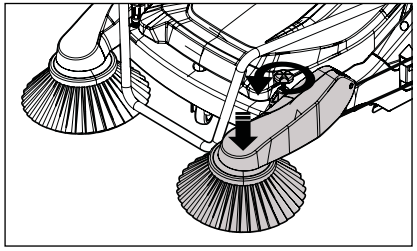

3. Une rotation du bouton dans le sens anti-horaire entraîne la descente de la brosse latérale et augmente la pression au sol.

Une pression trop forte des brosses latérales contre le sol exige des efforts de poussée plus importants lors du balayage et conduit à une usure plus rapide des crins des brosses latérales. Les meilleures performances de balayage se laissent réaliser à une vitesse de 2,5 km/h, c'est-à-dire à une vitesse de marche normale.

Principe pelle-balayette

Le Colly 800 est équipé d'un rouleau-brosse et de deux brosses latérales. La poussée du balai mécanique vers l'avant actionne le rouleau-brosse et les brosses latérales. Les brosses double-crins (crins souples et rigides en alternance) du balai mécanique Kränzle Colly 800 à manœuvre sans contrainte achemine avec sûreté la poussière, les mégots, les feuilles mortes et les petites pièces en plastique ou en métal dans son grand bac collecteur.

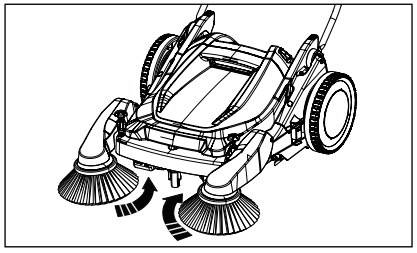

1. La rotation des brosses latérales vers l'intérieur lors de la poussée du balai mécanique dirige les déchets vers le rouleau-brosse. Une roulette pivotante assure la bonne maniabilité du Kränzle Colly 800 ainsi qu'un écartement régulier au sol et par conséquent une efficacité de balayage régulière.

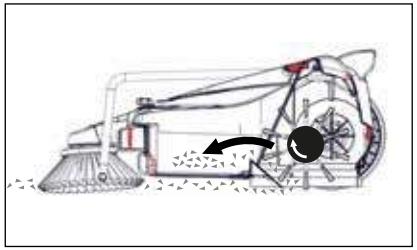

2. Le rouleau-brosse tourne dans le sens contraire au sens de poussée du balai mécanique et achemine les déchets dans le bac collecteur (principe pelle-balayette).

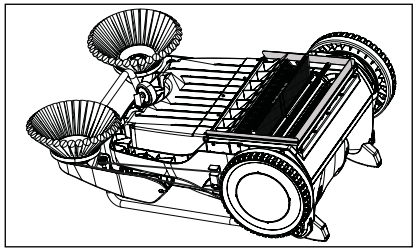

3. La cage du rouleau-brosse est étanchée au sol par un joint périphérique à lèvre. Les saletés tourbillonnantes sont ainsi maintenues dans le balai mécanique.

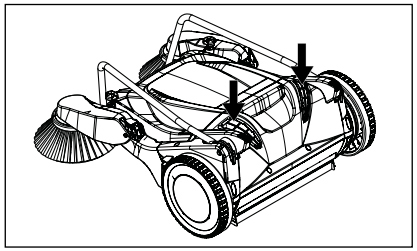

4. Le balai mécanique est équipé de deux filtres à air PPI 45 qui filtrent les poussières en suspension entrant dans le bac collecteur.

Déplacement du balai mécanique vers le lieu de mise en œuvre

Lorsque le Kränzle Colly 800 est tiré en marche arrière, le système de roue-libre intégré se déclenche. Ceci désactive la fonction de balayage, car le rouleau-brosse et les brosses latérales ne sont plus entraînés.

Lors de l'utilisation du balai mécanique, respecter impérativement les consignes de sécurité.

Le Colly 800 ne devra pas être installé et mis en service sur des flaques d'eau. L'emplacement du balai mécanique en vue de son utilisation devra toujours être sec.

Franchissement de bordures ou des marches

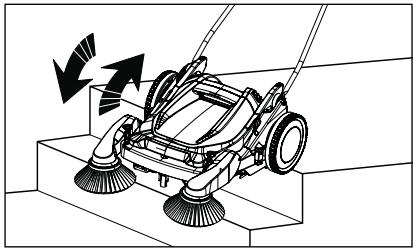

1. Monter les escaliers:
Tirer tout simplement le balai mécanique en arrière pour monter les escalier.

2. Descendre les escaliers:
Pousser le Colly avec précaution vers l'avant pour descendre les escaliers.

Vidage du bac collecteur

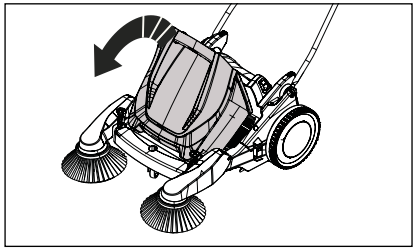

1. Le bac collecteur se laisse enlever en toute aisance. La poignée de manutention pratique exclut tout contact avec les résidus. Le bac collecteur est conçu de sorte qu'il peut être déposé à la verticale sur ses pieds de rangement.

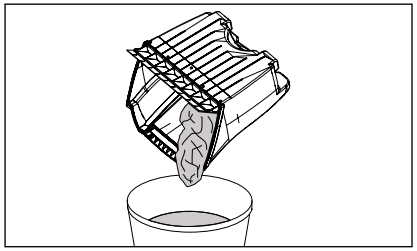

2. Pour vider le bac collecteur, maintenir ce dernier par la poignée vers le bas, le joint à lèvre caoutchouc étant dirigé vers vous. Laisser sortir la saleté par un angle du bac collecteur. Eliminer les déchets de manière appropriée en fonction de leur nature.

Contrôle du rouleau-brosse

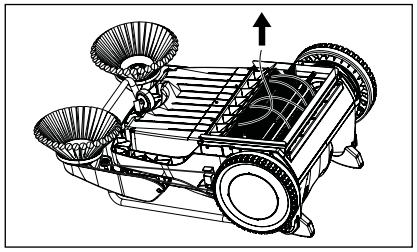

Après chaque utilisation, il est conseillé de s'assurer que ne se sont pas enroulés des ficelles, des fils de fer ou des rubans autour du rouleau-brosse. Le cas échéant, il est nécessaire de les enlever pour garantir le parfait fonctionnement du balai mécanique.

Encombrement réduit pour le rangement

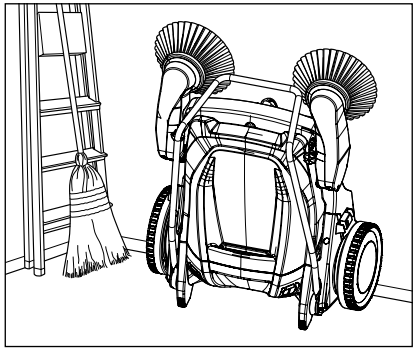

Quelques opérations suffisent pour son rangement peu encombrant: Il suffit de vider le bac collecteur, de rabattre la barre de guidage et de relever le Kränzle Colly 800 en position verticale.

Nettoyage/échange des filtres

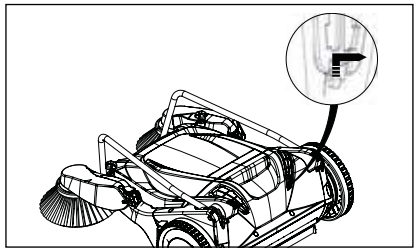

1. Les deux filtres PPI 45 (gauche et droit) se laissent enlever avec aisance. Tirer la languette inférieure vers le haut et retirer le filtre et son carter du balai mécanique manuel.

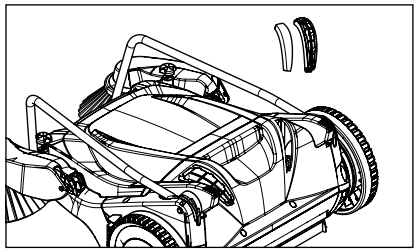

2. Les filtres peuvent être ôtés de leur carter, puis nettoyés à l'air comprimé. S'il est nécessaire d'échanger les filtres, n'utiliser que des articles d'origine Kränzle.

Echange des brosses latérales

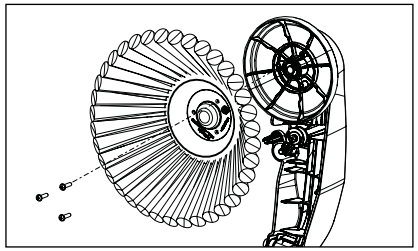

1. Relever les bras porte-brosse et enlever les trois vis à l'aide d'un tournevis approprié (PZ2). Remplacer les brosses usagées par des brosses neuves et les fixer de nouveau en resserrant leur trois vis. N'utiliser que des articles d'origine Kränzle.

A l‘issue de chaque mise en œuvre

1. Vider le bac collecteur et le nettoyer
2. Nettoyer le balai mécanique
3. Contrôler l‘état d‘usure des brosses latérales
4. Contrôler l‘état d‘usure du rouleau-brosse et s‘assurer qu‘il est libre de rubans ou autres fils similaires

La stricte observation de ces opérations de maintenance recommandées vous garantit de disposer d‘un appareil fonctionnel, toujours prêt à l‘emploi.

Si vous n’êtes pas en mesure de procéder vous-même aux opérations de maintenance, contactez alors un partenaire Kränzle du service après vente.

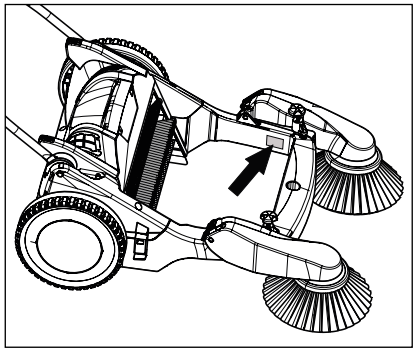

Pour toute demande de renseignements et toute commande de pièces de rechange, toujours mentionner le numéro de l‘appareil indiqué sur la plaquette signalétique. Ôter le bac collecteur. La plaquette signalétique se trouve contre le châssis.

L‘obligation de garantie de la Sté Josef Kränzle GmbH & Co. KG vis-à-vis du revendeur auprès duquel vous avez acheté ce balai mécanique Kränzle (= produit) ne couvre que les vices de matériel, tels que les défauts de matériaux et de fabrication.

Les dysfonctionnements résultant d‘une utilisation fréquente et de longue durée du produit et étant donc typiques pour l‘âge et l‘intensité d‘utilisation du balai mécanique sont imputables à une usure des composants correspondant du produit et ne constituent pas un vice du produit. Pour de tels dysfonctionnements est exclue toute action en garantie par l‘acheteur. Tout particulièrement les courroies et les brosses latérales (crins et pignons inclus) comptent parmi les pièces d‘usures.

Le produit devra être utilisé conformément aux instructions formulées dans le manuel d‘utilisation. Le présent manuel d‘utilisation fait partie intégrante des conditions de garantie.

La modification des dispositifs de sécurité ainsi que l‘utilisation erronée du produit, ou bien la mise en œuvre non conforme aux prescriptions d’utilisation du produit peuvent entraîner un endommagement du produit qui ne constituera pas un vice de matériel.

La mise en œuvre de pièces de rechange non originales Kränzle provoquant un défaut de notre produit peut entraîner la perte de tout droit à garantie. Seule l‘utilisation de pièces de rechange d‘origine Kränzle adaptées spécifiquement au balai mécanique Kränzle garantit un fonctionnement sûr et fiable du balai mécanique Kränzle.

Pour chaque pays spécifique s‘appliqueront des délais de prescription légaux quant aux recours légaux au titre de vices.

En cas de recours en garantie, veuillez remettre l‘appareil, accompagné des accessoires et du justificatif d‘achat, à votre revendeur ou au point de service après-vente autorisé de votre proximité. Vous le trouverez également sur notre site internet **www.kraenzle.com**.

Ersatzteilliste Komplettgerät
Spare parts list complete assembly

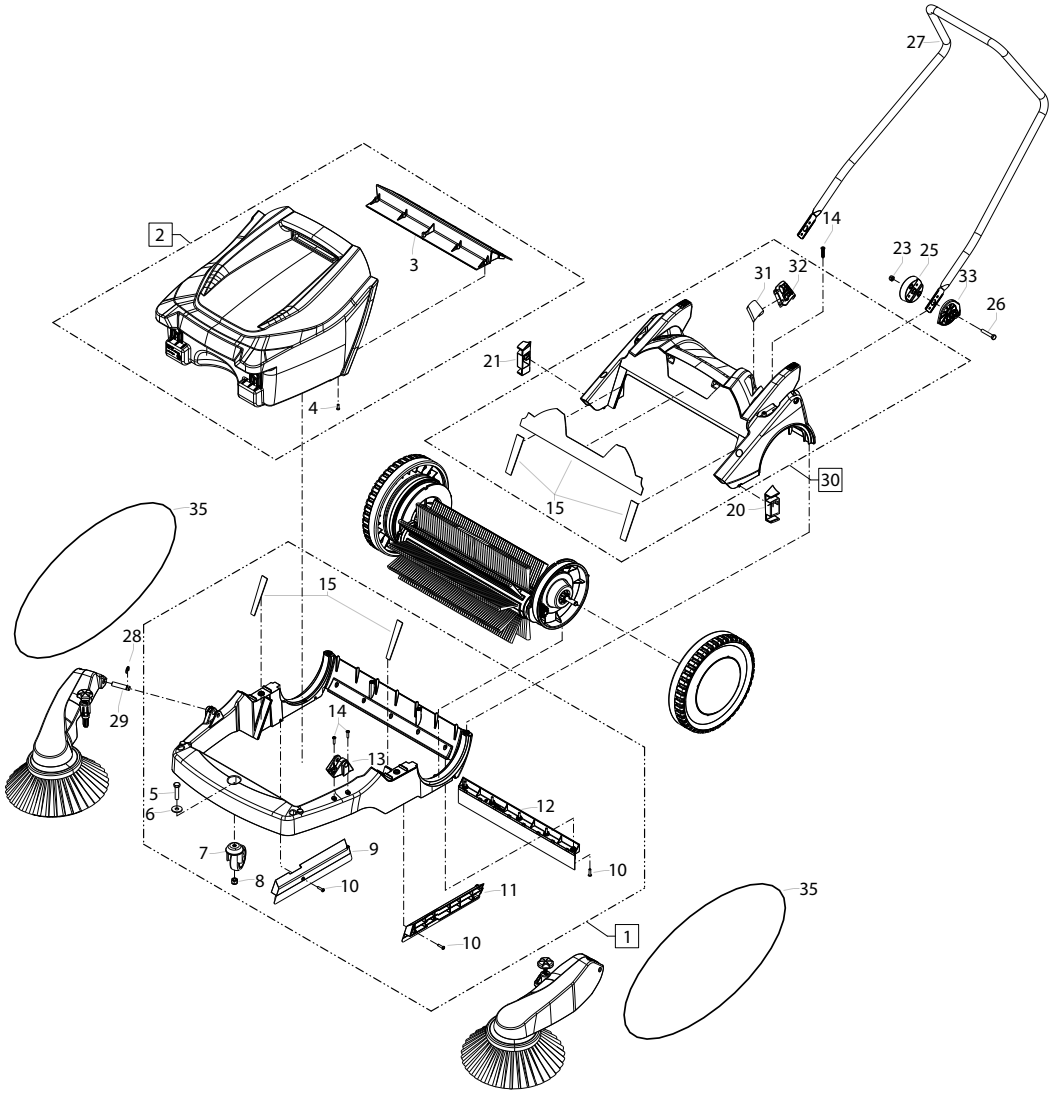

Position No	Bezeichnung Description	Stck. Qty.	Bestell-Nr. Item no.
1	Grundrahmen kpl.	1	505010
2	Behälter komplett	1	505012
3	Kehrleiste	1	505029
4	Kunststoffschraube 5,0 x 14	5	505075
5	Sechskantschraube M10 x 45	1	50180
6	Scheibe Ø 10,5 DIN 9021	1	50182
7	Lenkrolle	1	50164
8	Elastic-Stop-Mutter M10	1	40139
9	Staubleiste rechts	1	505024
10	Kunststoffschraube 5,0 x 20	11	43018
11	Staubleiste links	1	505025
12	Staubleiste hinten	1	505026
13	Lagerbock Seitenbesen links	1	505061
14	Kunststoffschraube 6,0 x 30	8	43423
15	Behälterabdichtung Colly (5-Teilig)	1	505066
20	Riemenführung links	1	505063
21	Riemenführung rechts	1	505064
23	Elastic-Stop-Mutter M8	2	41410
24	Gelenkschale	2	505068
26	Sechskantschraube M8 x 45	2	42815
27	Schubbügel	1	505051
28	Sicherungsscheibe 10 DIN6799	2	50133
29	Gelenkbolzen Seitenbesenarm	2	505050
30	Abdeckrahmen	1	505011
31	Schaumstoffilter	2	505071
32	Entlüftungsrahmen links, rechts	1	505070
33	Arretierplatte rechts, links	1	505069
35	**Rundriemen für Seitenbesen**	**2**	**505057**

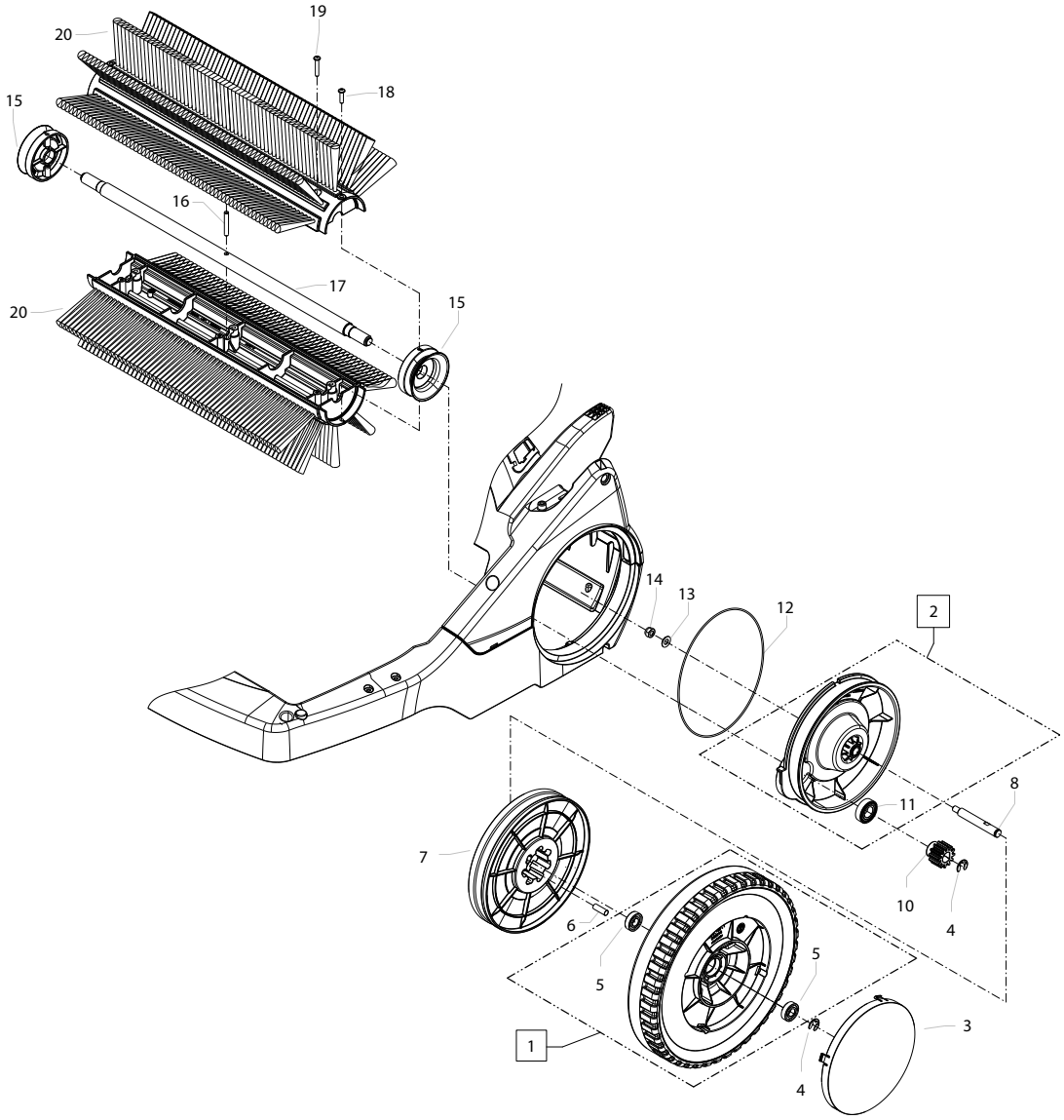

Position No	Bezeichnung Description	Stck. Qty.	Bestell-Nr. Item no.
1	Rad Ø300 mit Lager	1	505013
2	Getriebeabdeckung links	1	505016
3	Radkappe	1	505031
4	Sicherungsscheibe 10 DIN 6799	2	50133
5	Lager 6001 2Z	2	50156
6	Mitnehmer Kehrwalze	7	50111
7	Riemenantrieb links	1	505022
8	Achse M8 x 1	1	505058
10	Zahnrad z=12	1	505020
11	Lager 6003-RS	1	51039
12	O-Ring 190 x 2,0	1	505067
13	Unterlegscheibe 8,4 DIN 125	1	50186
14	Elastic-Stop-Mutter M8 x 1	1	14152
15	Fadenfänger	2	505030
16	Bolzen 5 x 50	1	505072
17	Welle Kehrwalze	1	505053
18	Kunststoffschraube 5,0 x 16	2	505075
19	Kunststoffschraube 6,0 x 30	6	43423
20	**Kehrwalze (2 Halbschalen)**	**1**	**505014**

Ersatzteilliste rechtes Rad
Spare parts list right wheel

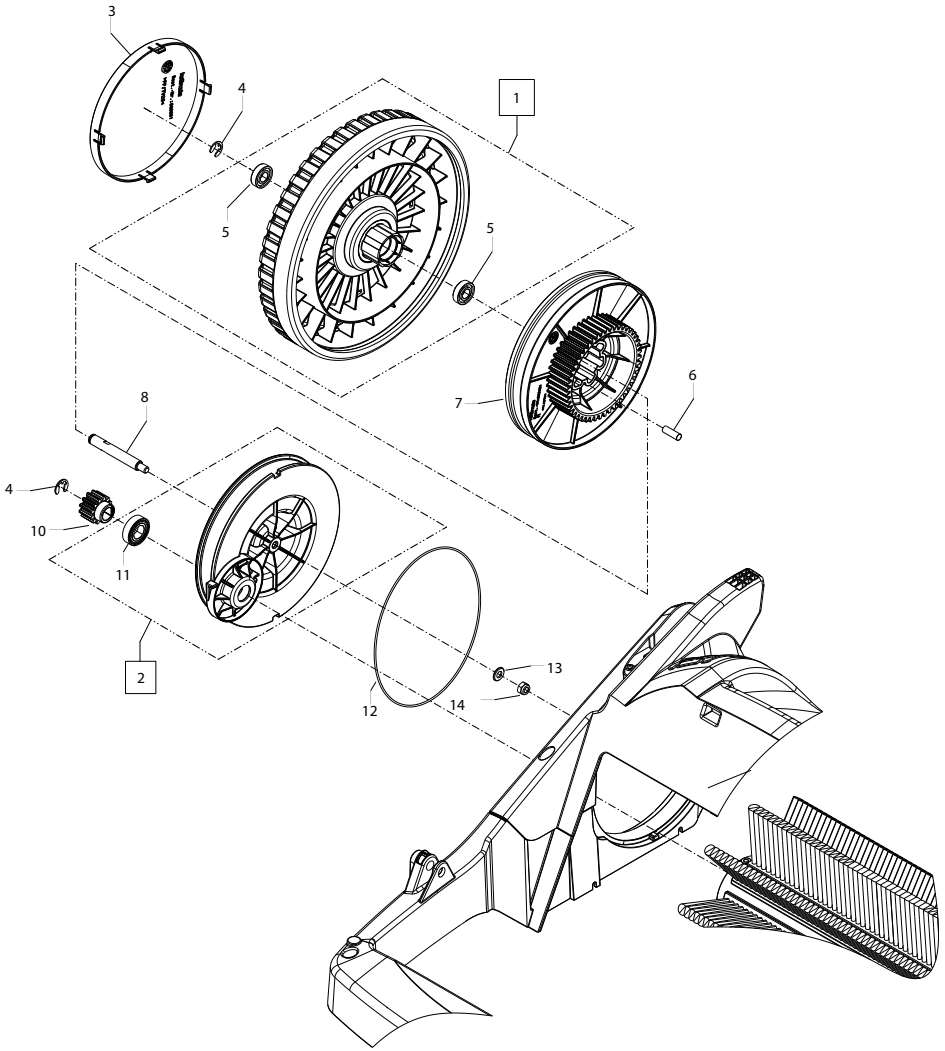

Position No	Bezeichnung Description	Stck. Qty.	Bestell-Nr. Item no.
1	Rad Ø300 mit Lager	1	505013
2	Getriebeabdeckung rechts	1	505015
3	Radkappe	1	505031
4	Sicherungsscheibe 10 DIN 6799	2	50133
5	Lager 6001 2Z	2	50156
6	Mitnehmer Kehrwalze	7	50111
7	Riemenantrieb rechts	1	505021
8	Achse M8 x 1	1	505058
10	Zahnrad z=12	1	505020
11	Lager 6003-RS	1	51039
12	O-Ring 190 x 2,0	1	505067
13	Unterlegscheibe 8,4 DIN 125	1	50186
14	Elastic-Stop-Mutter M8 x 1	1	14152

Ersatzteilliste linker Seitenbesen
Spare parts list left sidebrush

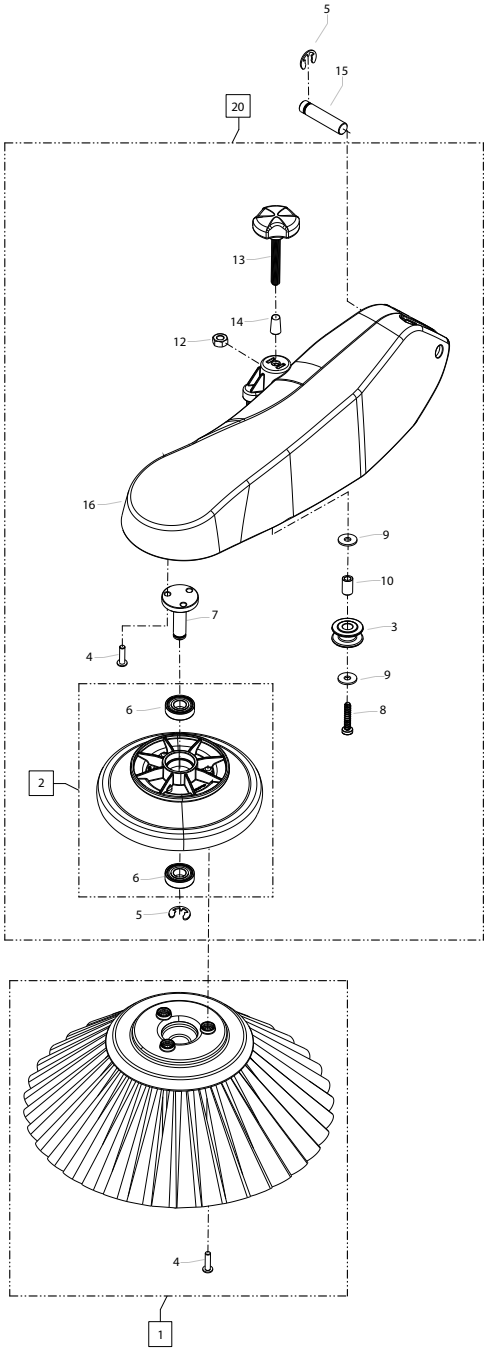

Position No	Bezeichnung Description	Stck. Qty.	Bestell-Nr. Item no.
1	Seitenbesen	1	505018
2	Antriebsrad Seitenbesen	1	505019
3	Führungsrolle	1	505017
4	Kunststoffschraube 5,0 x 16	6	505075
5	Sicherungsscheibe 10 DIN 6799	2	50133
6	Lager 6001 2Z	2	50156
7	Lagerbolzen Seitenbesen	1	505055
8	Kunststoffschraube 6,0 x 30	1	43423
9	Unterlegscheibe 6,4 DIN 9021	2	50174
10	Buchse Führungsrolle	1	505059
12	Mutter M8 DIN 934-8	1	14127
13	Stellschraube M8	1	505054
14	Kappe Stellschraube M8	1	505065
15	Gelenkbolzen Seitenarm	1	505050
16	Abdeckung Seitenbesen links	1	505062
20	**Seitenbesenarm links kpl. ohne Seitenbesen**	**1**	**505090**

Ersatzteilliste rechter Seitenbesen
Spare parts list right sidebrush

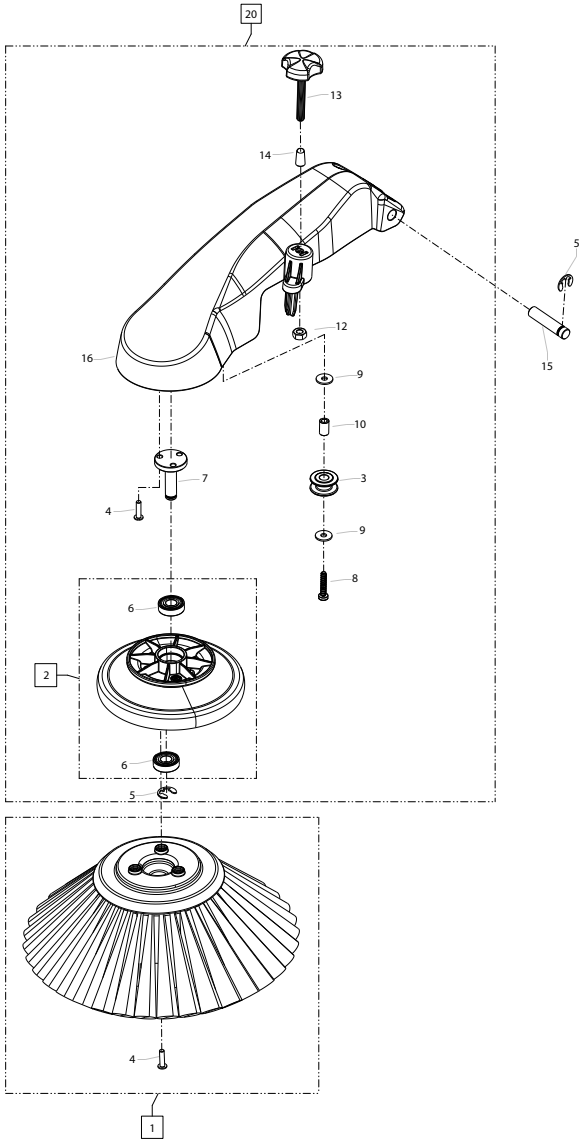

Position No	Bezeichnung Description	Stck. Qty.	Bestell-Nr. Item no.
1	Seitenbesen	1	505018
2	Gelenkschale	1	505019
3	Führungsrolle	1	505017
4	Kunststoffschraube 5,0 x 16	6	505075
5	Sicherungsscheibe 10 DIN 6799	2	50133
6	Lager 6001 2Z	2	50156
7	Lagerbolzen Seitenbesen	1	505055
8	Kunststoffschraube 6,0 x 30	1	43423
9	Unterlegscheibe 6,4 DIN 9021	2	50174
10	Buchse Führungsrolle	1	505059
12	Mutter M8 DIN 934-8	1	14127
13	Stellschraube M8	1	505054
14	Kappe Stellschraube M8	1	505065
15	Gelenkbolzen Seitenarm	1	505050
16	Abdeckung Seitenbesen rechts	1	505023
20	**Seitenbesenarm rechts kpl. ohne Seitenbesen**	**1**	**505091**

Josef Kränzle GmbH & Co. KG
Rudolf-Diesel-Straße 20
89257 Illertissen (Germany)

sales@kraenzle.com

© Kränzle 15.04.2019 / Ord. no.: 308260 / Sous réserves de modifications techniques et d'erreurs.

Made
in
Germany

www.kraenzle.com